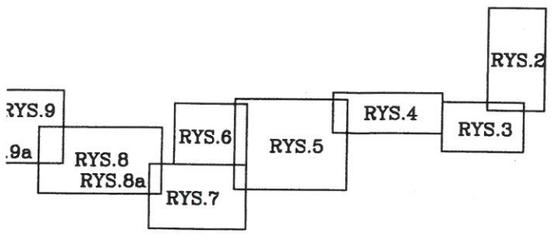
AT ŁĄCZENIA MAP SYTUACYJNYCH



Za zgodność z oryginałem mapy do celów projektowych przyjętej do PODGiKw Bytowie, zarestrowanej pod numerem operatu technicznego 601.16BU-61/2012 w dniu 17.05.2013r.

LEGENDA:

- PROJ. KANALIZACJA SANITARNA GRAWITACYJNA
- PROJ. KANALIZACJA SANITARNA TŁOCZNA
- PROJ. PRZYŁĄCZA KANALIZACJI GRAWITACYJNEJ
- PROJ. ZASILANIE ENERGETYCZNE
- PROJ. PRZYŁĄCZE WODOCIĄGOWE

NAZWA ZAMÓWIENIA:
BUDOWA KANALIZACJI SANITARNEJ W ZLEWNI WAŁDOWO

INWESTOR
GMINA MIASTKO
ul. GRUNWALDZKA 1, 77-200 MIASTKO

TREŚĆ RYSUNKU
PROJEKT ZABUDOWY I ZAGOSPODAROWANIA TERENU BUDOWY SIECI KANALIZACJI SANITARNEJ GRAWITACYJNEJ I TŁOCZNEJ NA ODCINKU ZNAKOWO – PIASZCZYNA – DOLSKO WRAZ Z PRZEPOMPOWNIAMI ŚCIEKÓW, KABLAMI ENERGETYCZNYMI ORAZ PRZYŁĄCZAMI WODOCIĄGOWYMI

STADIUM: PB

NR UMOWY: 61/WIT-RI.272.8.2011.IF

PROJEKTOWAŁ:	mgr inż. Grzegorz Włoch	NR UPRAWNIEŃ U/73427/24/98	
PROJEKTOWAŁ:		NR UPRAWNIEŃ	
OPRACOWAŁ:		NR UPRAWNIEŃ	
SPRAWDZIŁ	mgr inż. Ewa Zinowska-Suska	NR UPRAWNIEŃ ZAP/0166/PWOS/07	

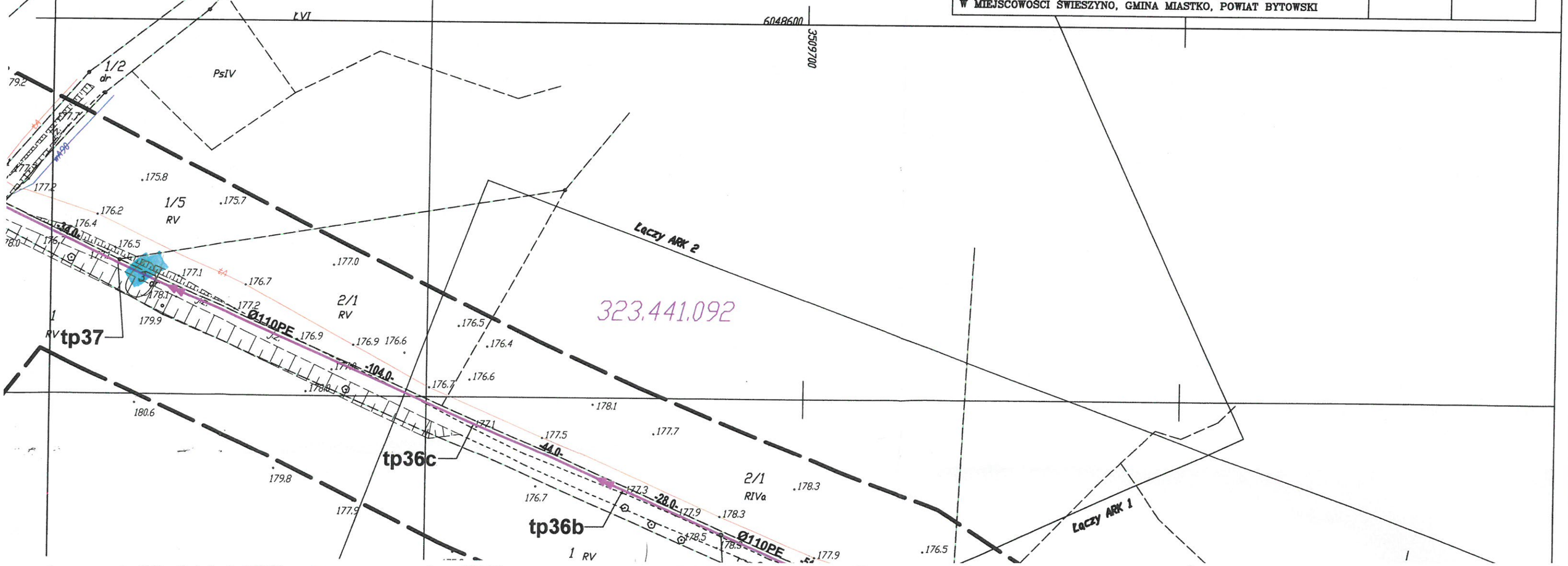
DATA: 05.2015

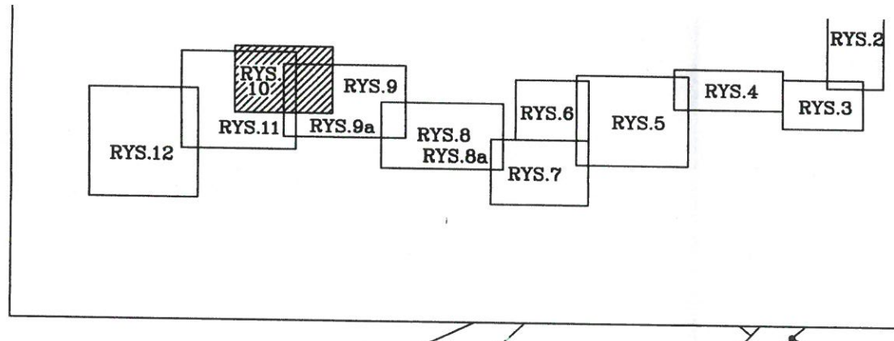
PROJEKT
KANALIZACJA SANITARNA W ZLEWNI WAŁDOWO OBEJMUJĄCA MIEJSCOWOŚCI: ŚWIESZYNKO, ŚWIESZYNO, ZADRY, DOLSKO, PIASZCZYNA, ZNAKOWO, GŁODOWO, GRĄDZEŃ, WAŁDOWO, CZARNICA, MĘCINY, TUROWO, POŻYCZKI, ŻABNO, ROLE Z WŁĄCZENIEM DO ISTNIEJĄCEJ KANALIZACJI W MIEJSCOWOŚCI ŚWIESZYNO, GMINA MIASTKO, POWIAT BYTOWSKI

SKALA: 1:1000

NR RYSUNKU: 10

...OWE
W BYTOWIE
...RZĄD ZIEMSKI
...Grunwaldzka 1





Za zgodność z oryginałem mapy d
przyjętej do PODGiKw Bytowie,
zarestrowanej pod numerem opera
601.16BU-61/2012 w dniu 17.05.20

RYS. Nr 10a

przyjętej do PODGiKw Bytowie,
zarestrowanej pod numerem operatu technicznego
601.16BU-61/2012 w dniu 17.05.2013r.

ORAZ PRZYŁĄCZAMI WODOCIĄGOWYMI

PROJEKTOWAŁ:	mgr inż. Grzegorz Włoch	NR UPRAWNIEŃ U/73427/24/98	gwloch	DATA 05.2015
PROJEKTOWAŁ:		NR UPRAWNIEŃ		
OPRACOWAŁ:		NR UPRAWNIEŃ		
SPRAWDZIŁ:	mgr inż. Ewa Zinowska-Suska	NR UPRAWNIEŃ ZAP/0166/PWOS/07		

PROJEKT
KANALIZACJA SANITARNA W ZLEWNI WAŁDOWO OBEJMUJĄCA MIEJSCOWOŚCI: ŚWIESZYNKO, ŚWIESZYNO, ZADRY, DOLSKO, PIASZCZYNA, ZNAKOWO, GŁODOWO, GRĄDZIEŃ, WAŁDOWO, CZARNICA, MĘCINY, TUROWO, POŻYCZKI, ŻABNO, ROLE Z WŁĄCZENIEM DO ISTNIEJĄCEJ KANALIZACJI W MIEJSCOWOŚCI ŚWIESZYNO, GMINA MIASTKO, POWIAT BYTOWSKI

SKALA 1:1000

NR RYSUNKU 10

6048600
3509700

Rys. Nr 10b

Łączy ARK 2

323.441.092

Łączy ARK 1

tp36b
1 RV
Ø110PE -28.0-
(KN)tp36a 178,30 / 176,80
tp36
tp35c
2/1 RIVa
2/4 RV
tp35b RIVb
tp35a
tp35
2/3 RV
-44.0-
-51.0-
-38.0-
-44.0-
-66.0-
-46.0-
3 dr.

Łączy Rys. Nr 10a

Obr. PIASZCZYNA Gm. MIASTKO woj. pomorskie

323.441.092
323.441.094
1:1000

WYKAZ MAPY ZASADNICZEJ

ARK 2

Wykonany w 2012 r. przez GEOSYSTEM spółka jawna Jerzy Cieszko Jerzy Martyni... Szczecinek ul. Koszalińska

Granice działek nie spełniają obowiązujących przepisów rozporządzenia MRRiB w sprawie ...

UWAGA:
Trasa kanalizacji sanitarnej tłocznej na odc. tp20 - tp35 jest pokazana na rys. nr 9a